Air Excellent

AE34C egyenes összekötő adapter (flex-flex)

Előnyök

- Csőrendszer egyenes összeköttetése
- Mennyezetbe és falba építhető
- AE34C légtechnikai rendszerekhez (DN75/63 mm)
- Könnyű csatlakoztatás "Click ring" és tömítő gyűrű segítségével
- Antisztatikus és antibakteriális
- PP nyersanyagból előállítva
- TÜV SÜD minősítéssel ellátott légtechnikai rendszer

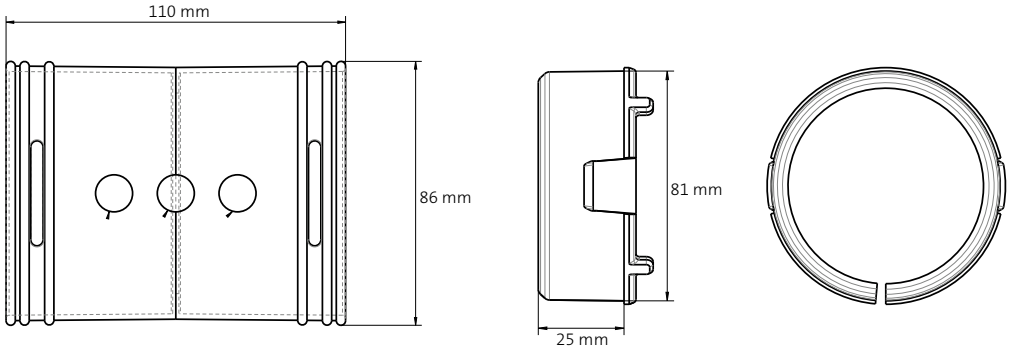

© 2018 - Ubbink Centrotherm Group | Content is subject to change without notice | Availability and configurations may differ per country | UB-2018-11-V01-INT-EN