Air Excellent

Áramlást szabályzó idom

ubbink

Előnyök / Jellemzők

- Gyors és egyszerű összeszerelés
- Légáram pontos beállítása
- Anyag: PP
- Közvetlenül az osztó doboz DN75 csatlakozóihoz

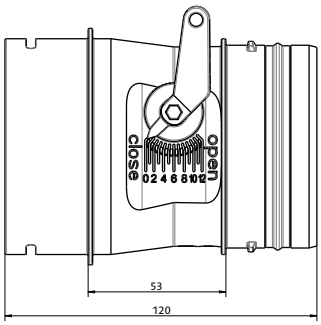

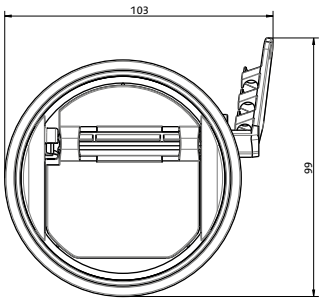

Technikai adatok
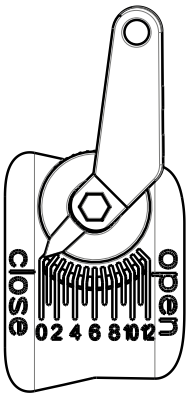
13 állásban szabályozható az áramlás														
Qv (Áramlás) [m³/h]	v (Sebesség) [m/s]	Δp (Nyomás veszteség) [Pa]												
		Pos. 0	Pos. 1	Pos. 2	Pos. 3	Pos. 4	Pos. 5	Pos. 6	Pos. 7	Pos. 8	Pos. 9	Pos. 10	Pos. 11	Pos. 12
5,6	0,5	38,8	28,6	11,0	1,0	0,0	0,0	0,0	0,0	0,0	0,0	0,0	0,1	0,1
11,2	1,0	89,1	70,9	35,6	12,0	0,4	0,0	0,0	0,0	0,2	0,1	0,3	0,4	0,3
16,8	1,5	150,8	127,0	73,8	33,1	10,9	0,4	0,0	0,0	1,6	0,9	0,8	0,9	0,7
22,4	2,0	218,4	193,3	124,0	64,9	30,3	13,9	5,8	6,2	5,2	3,1	1,8	0,9	0,5
28,1	2,5	307,0	279,5	190,5	105,8	53,8	26,0	11,5	9,5	8,1	4,8	3,0	2,0	1,5
33,7	3,0	405,8	378,4	270,4	156,8	84,3	42,6	20,1	14,4	11,9	7,1	4,4	3,2	2,5
39,3	3,5	514,9	490,0	363,6	217,9	121,8	63,7	31,7	20,9	16,7	9,9	6,2	4,6	3,7
44,9	4,0	634,3	614,3	470,2	289,2	166,3	89,5	46,1	29,0	22,5	13,3	8,2	6,2	5,0
50,5	4,5	764,0	751,2	590,2	370,5	217,8	119,7	63,5	38,6	29,2	17,3	10,6	7,9	6,4
56,1	5,0	904,0	900,8	723,5	462,1	276,3	154,6	83,7	49,9	36,8	21,9	13,2	9,8	8,0
61,7	5,5	-	-	870,2	563,7	341,8	193,9	106,9	62,7	45,4	27,0	16,2	11,9	9,7
67,3	6,0	-	-	1030,3	675,5	414,2	237,9	132,9	77,1	54,9	32,7	19,5	14,1	11,5
72,9	6,5	-	-	-	797,3	493,6	286,4	161,9	93,1	65,4	38,9	23,1	16,5	13,4
78,6	7,0	-	-	-	929,4	580,0	339,4	193,7	110,7	76,8	45,7	26,9	19,0	15,5
84,2	7,5	-	-	-	-	673,4	397,1	228,5	129,9	89,1	53,1	31,1	21,8	17,7
89,8	8,0	-	-	-	-	773,8	459,2	266,1	150,6	102,4	61,1	35,6	24,6	20,0
95,4	8,5	-	-	-	-	881,2	526,0	306,7	173,0	116,7	69,6	40,4	27,7	22,4
101,0	9,0	-	-	-	-	-	597,3	350,1	196,9	131,8	78,6	45,5	30,9	25,0
106,6	9,5	-	-	-	-	-	673,1	396,5	222,4	148,0	88,3	50,9	34,3	27,7
112,2	10,0	-	-	-	-	-	753,5	445,7	249,5	165,1	98,5	56,6	37,8	30,6